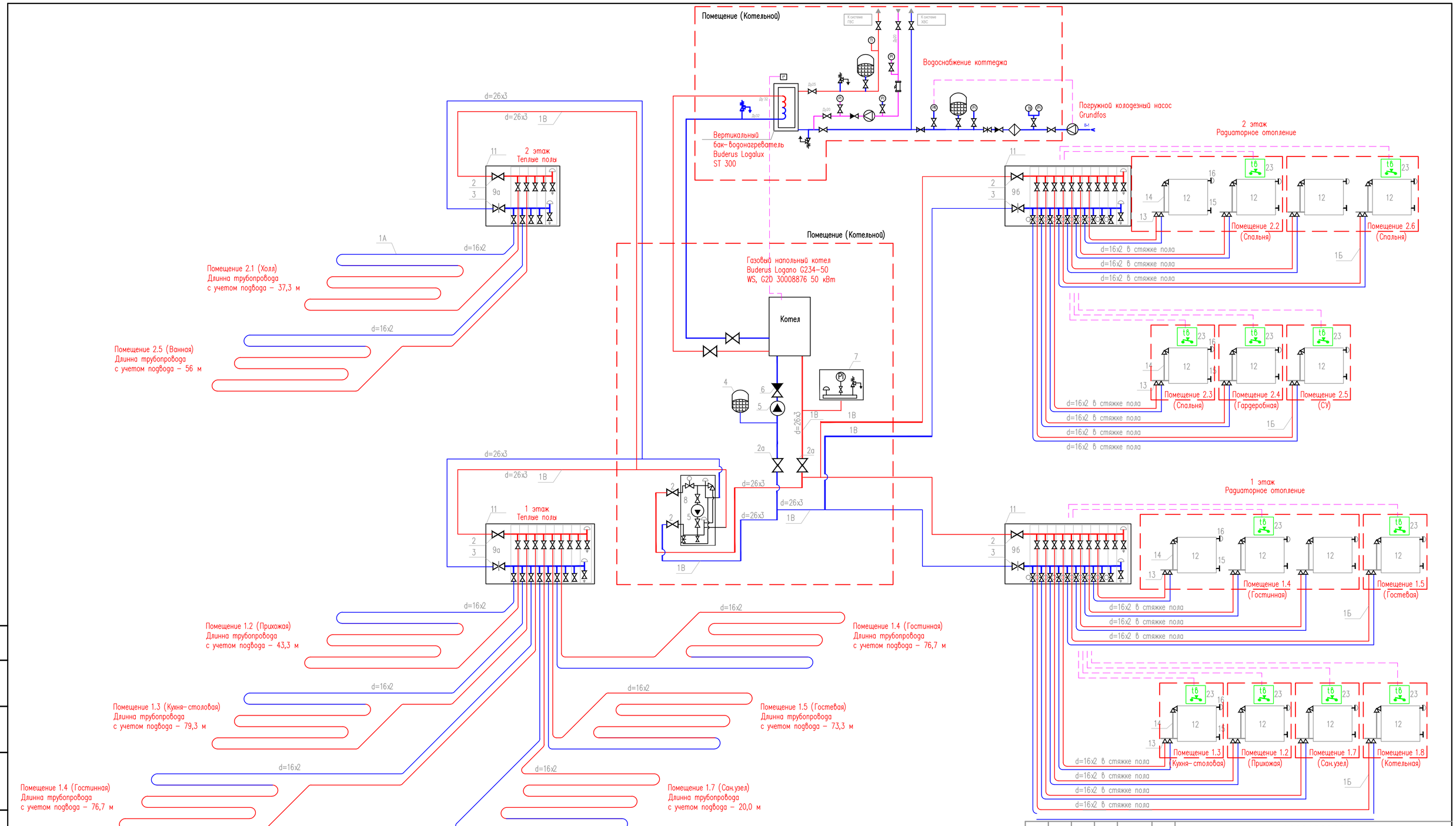

Изм.	Кол.уч.	Лист	Nдок.	Подпись	Дата
Разраб.	Xxxxxx				
Рук. проекта	Xxxxxxxxxxx				

XXXXXXXXXX

Xxxxxxxxxx

СПЕЦИФИКАЦИЯ ОСНОВНЫХ МАТЕРИАЛОВ И ОБОРУДОВАНИЯ

? поз.	Наименование	Марка	Производитель	Количество
1А	Труба металлополимерная VALTEC d=16x2	VALTEC	VALTEC	
1Б	Труба металлополимерная VALTEC d=16x2	VALTEC	VALTEC	
1В	Труба металлополимерная VALTEC d=26x3	VALTEC	VALTEC	
2	Кран шаровой со сгоном Base 1"	VT.227	VALTEC	
2а	Кран шаровой Base 1"	VT.217	VALTEC	
3	Вентиль прямоточный 1"	VT.052	VALTEC	
4	Бак мембранный для отопления, 50 литров	VRV	VALTEC	
5	Насос циркуляционный с комплектом гаек	Star RS 25/6	WILO	
6	Клапан обратный 1"	VT.161	VALTEC	
7	Группа безопасности Kombiluft 1"	R. 46	RBM	
8	Насосно–смесительный узел	VT.COMBI 02	VALTEC	
9а	Блок коллекторный 1"x3/4"xP (Euroconus)	VTc.595.EMNX	VALTEC	
9б	Блок коллекторный 1"x3/4"xN (Euroconus)	VTc.594.EMNX	VALTEC	
10	Соединитель 16 (2,0) Euroconus	VT.4420	VALTEC	
11	Шкаф распределительный глубиной 120мм	ШН (ШВ)	Изотерм	
12	Радиатор биметаллический секционный	BRIXIS	ALURAD	
13	Узел нижнего подключения радиатора 100%	VT.VCR036	VALTEC	
14	Стальная трубка	VT.ADI01	VALTEC	
15	Пробка радиаторная 1"		TENRAD	
16	Воздухоотводчик ручной 1/2"	R. 400	OR	
17	Футорка радиаторная 1" x 1/2"		TENRAD	
18	Кронштейны для радиаторов			
19	Кожух гофрированный ПНД 16(25)		SC PLAST	
20	Пробка самоуплотняющаяся 1"	VT.0600	VALTEC	
21	Ниппель 1"	VTr.582	VALTEC	
22	Сервопривод электротермический	VT.TE 3040	VALTEC	
23	Электронный комнатный термостат	VT.AC701	VALTEC	

Согласовано

Согласовано

Взам.инв.N

Подп. и дата

Инв.N подл.

Изм.	Кол.уч.	Лист	Nдок.	Подпись	Дата
Разраб.		Xxxxxx			
Рук. проекта		Xxxxxxxxxxx			

XXXXXXXXXX

Xxxxxxxxxx

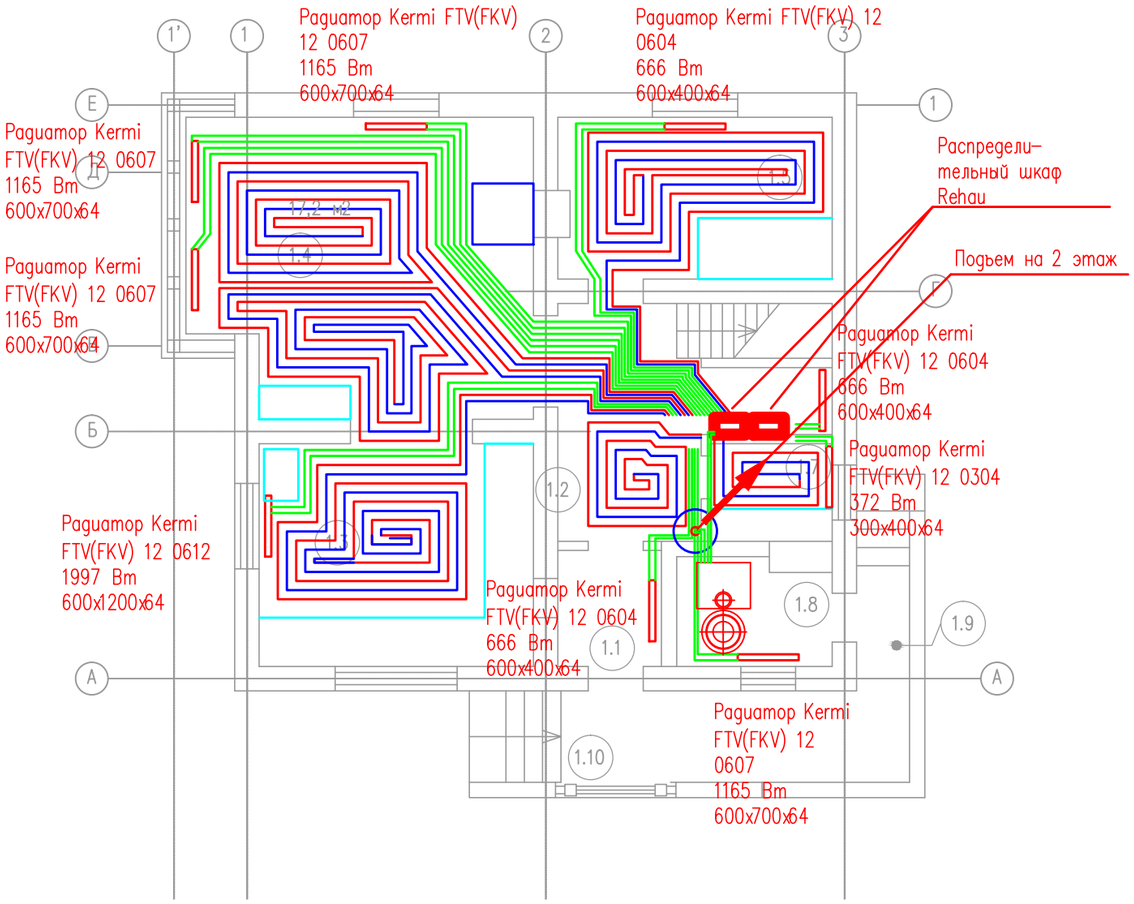

Экспликация помещений 1 этажа

Поз.	Наименование	Площадь м. кв.
1.1	Тамбур	3,4
1.2	Прихожая	8,48
1.3	Кухня–столовая	16,42
1.4	Гостинная	25,21
1.5	Гостевая	11,84
1.6	Гардеробная	2,2
1.7	С/У	3,2
1.8	Котельная	4,57
1.9	Крыльцо	1,3
1.10	Крыльцо	2,73

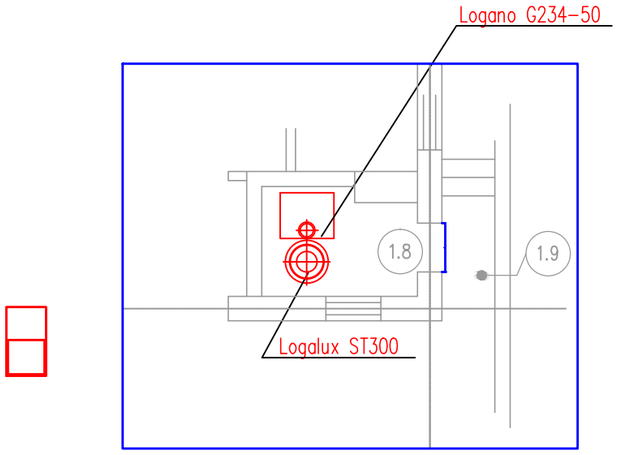

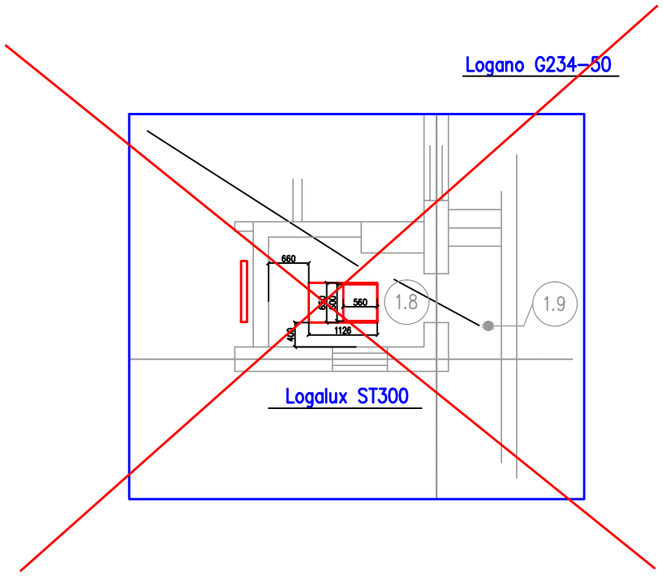

М 1:100

Изм.	Кол.уч.	Лист	Nдок.	Подпись	Дата
Разраб.		Хxxxx			
Рук. проекта		Хxxxxxxxxx			

XXXXXXXXXX

Хxxxxxxxx

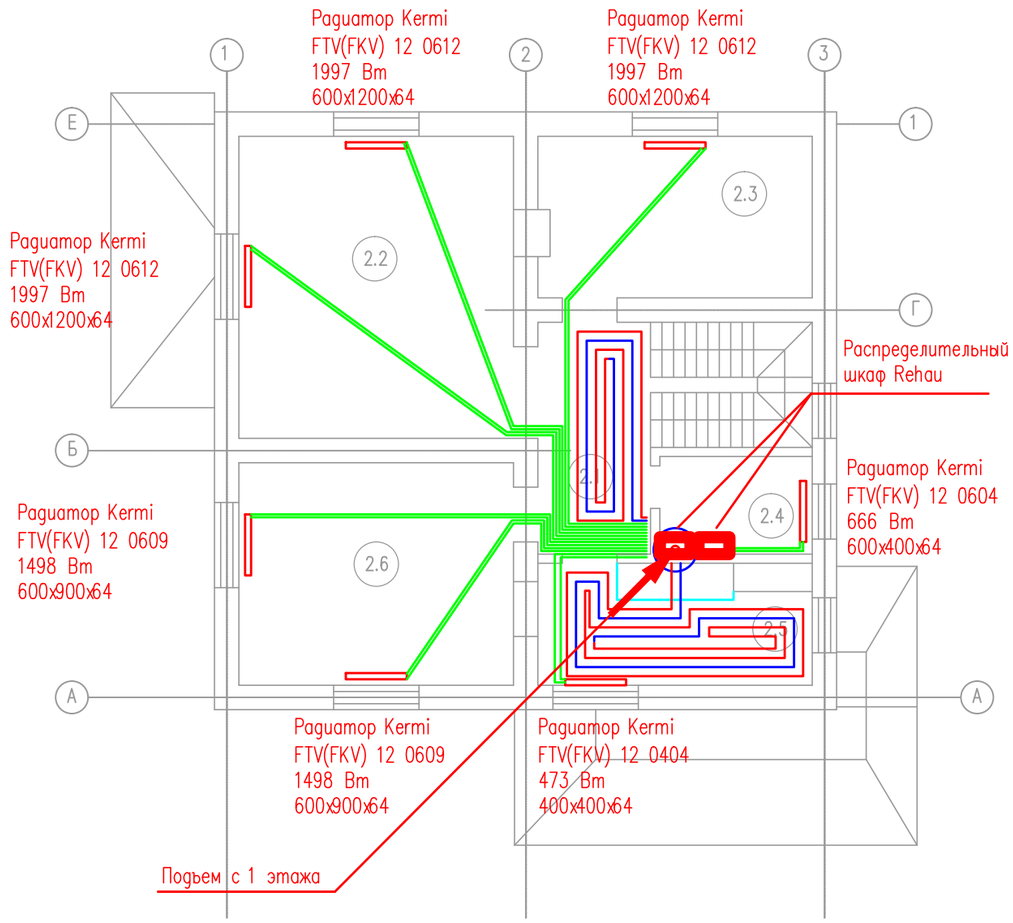

Экспликация помещений
2 этажа

Поз.	Наименование	Площадь м. кв.
2.1	Холл	13,85
2.2	Спальня	14,85
2.3	Спальня	11,84
2.4	Кладовая	4,0
2.5	Ванная	4,44
2.6	Спальня	16,42
2.7	Кладовая	4,27

М 1:100

Согласовано

Согласовано

Взам. инв.N

Подп. и дата

Инв.N подл.

Изм.	Кол.уч.	Лист	N док.	Подпись	Дата
Разраб.		Xxxxxx			
Рук. проекта		Xxxxxxxxxxx			

XXXXXXXXXX

Xxxxxxxxxx