ЗАО "Ридан"
г. Нижний Новгород
ул. Коминтерна 16

тел./ факс +7(831)277 88 54
office@ridan.ru
www.ridan.ru

Расчет: 1 Назначение: Общепромышленное Дата: 14.09.2016

Объект: ИТП

Заказчик: Inchin

HH-08-16

	Горячая сторона	Холодная сторона
Среда	Вода	Вода
Массовый расход, т/ч	2.35	2.35
Температура на входе, С	80.0	50.0
Температура на выходе, С	60.0	70.0
Потери давления, м.в.с.	2.93	2.41
Скорость каналы/порты, м/с	0.32 / 0.83	0.28 / 0.83

Тепловая нагрузка, ккал/ч	47000

Коэф-т теплопередачи, ккал/ч*м2*К	3497
Запас,% / Фактор загр.,м2К/МВт	50.3 / 86.4
Поверхность теплообмена, м2	1.34

Кол-во пластин / компоновка пластин	18-TL	
Компоновка каналов	1 x 8 + 0 x 0	1 x 9 + 0 x 0

Толщина, материал пластин	0,5 мм AISI316	
Материал прокладок	EPDM	
Расчетное/пробное давление,кг/см2	16/23	
Расчетная температура, С	130	
Масса нетто, кг *	65	
Объем, л	1,89	1,89
Патрубки	Патрубки черные Ду 32;	

Комментарий:

*** Примечания** Указанные размеры и масса нетто являются ориентировочными. Уточняются при поставке оборудования.

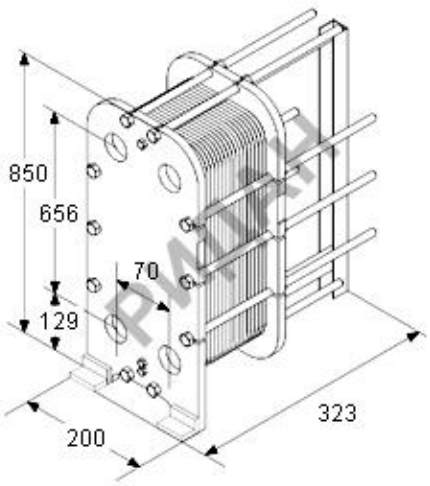

Ридан

версия 4.967

ID: 9ebc-5555555555555555555555555555555555555555555555555

ЗАО "Ридан"
г. Нижний Новгород
ул. Коминтерна 16

тел./ факс +7(831)277 88 54
office@ridan.ru
www.ridan.ru

Расчет: 1 Назначение: Общепромышленное Дата: 14.09.2016

Объект: ИТП

Заказчик: Inchin

НН-08-16

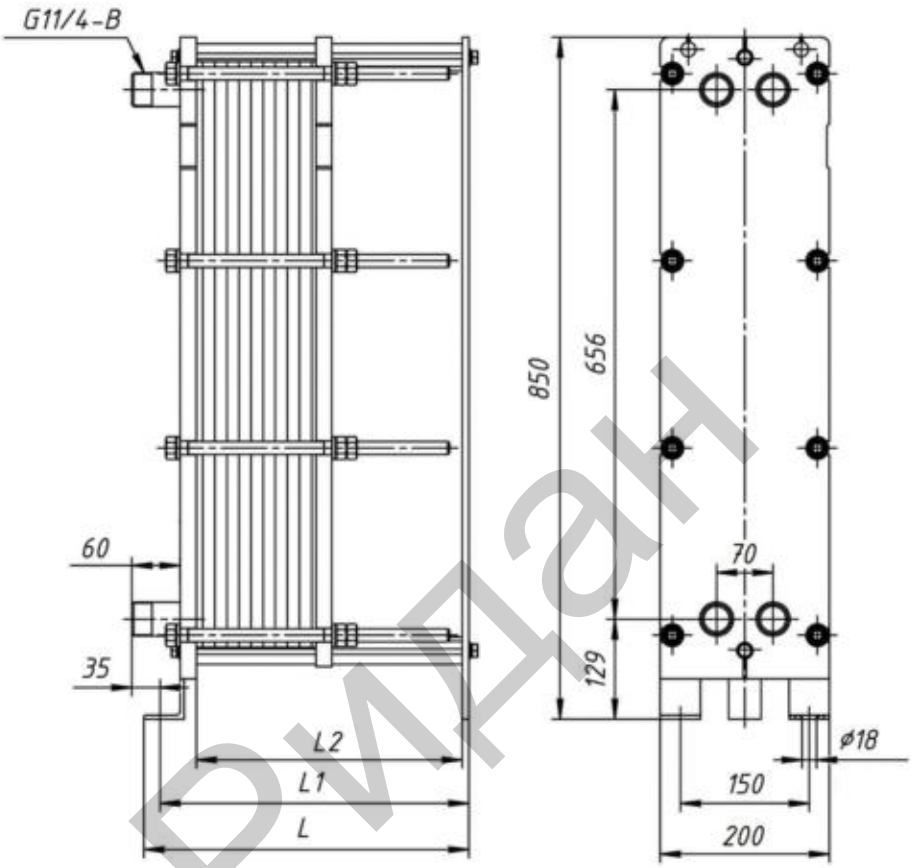

Номер рамы	Количество пластин	Размеры в миллиметрах			Высота (H)
		L	L1	L2	
1	5-34	323	303	250	850
2	35-52	403	383	330	850
3	53-90	573	553	550	850

Ридан