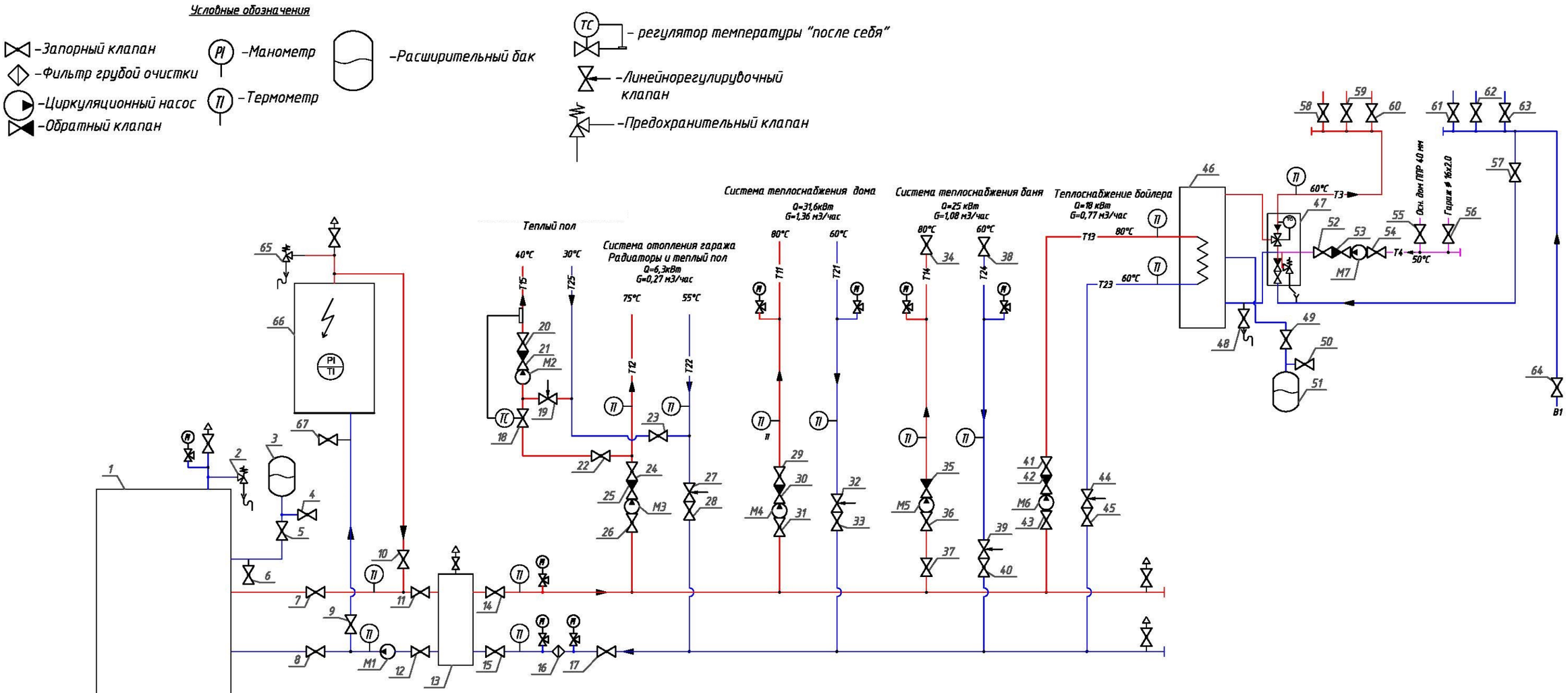

T1-Прямой трубопровод теплоносителя
T2 – Обратный трубопровод теплоносителя
T11 – Прямой трубопровод системы теплоснабжения осн дома
T21 – Обратный трубопровод системытеплоснабжения осн дома
T12 – Прямой трубопровод системы отопления гаража
T22 – Обратный трубопровод системы отопления гаража
T13 – Прямой трубопровод теплоснабжения бойлера
T23 – Обратный трубопровод теплоснабжения бойлера
T14 – Прямой трубопровод теплоснабжения бани
T24 – Обратный трубопровод теплоснабжения бани
T15 – Прямой трубопровод отопление котельная
T25 – Обратный трубопровод отопление котельной
B1 – Трубопровод холодного водоснабжения
T3 – Трубопровод горячего водоснабжения
B1 – Трубопровод рециркуляции горячего водоснабжения