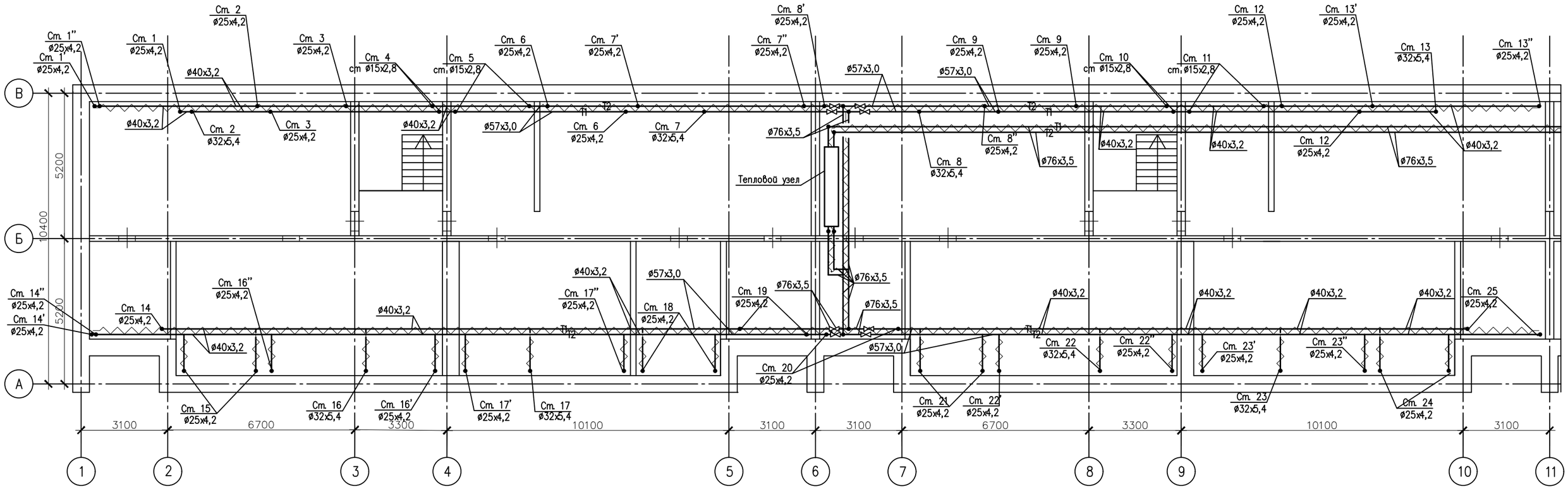План подвала