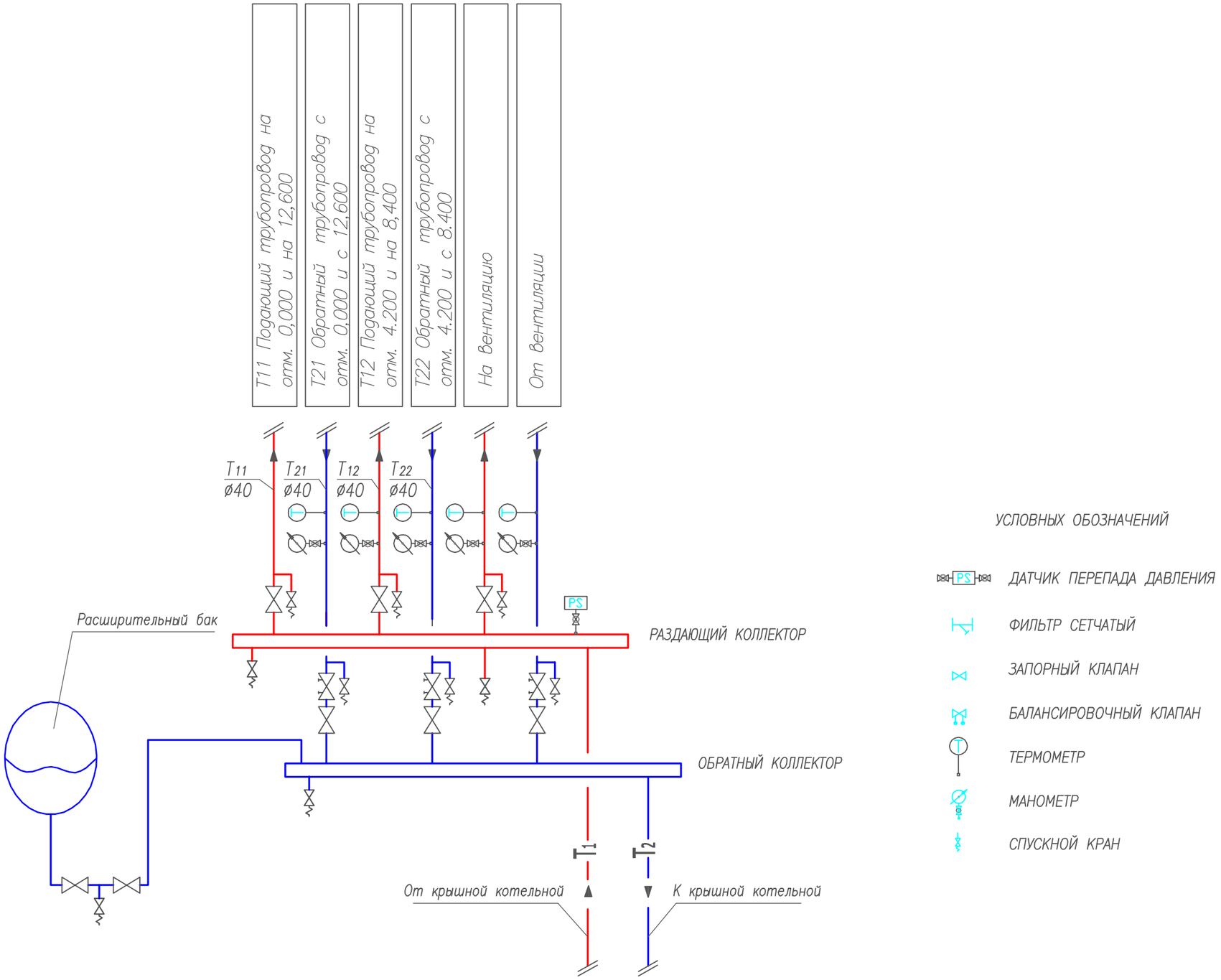Схема Теплового Узла