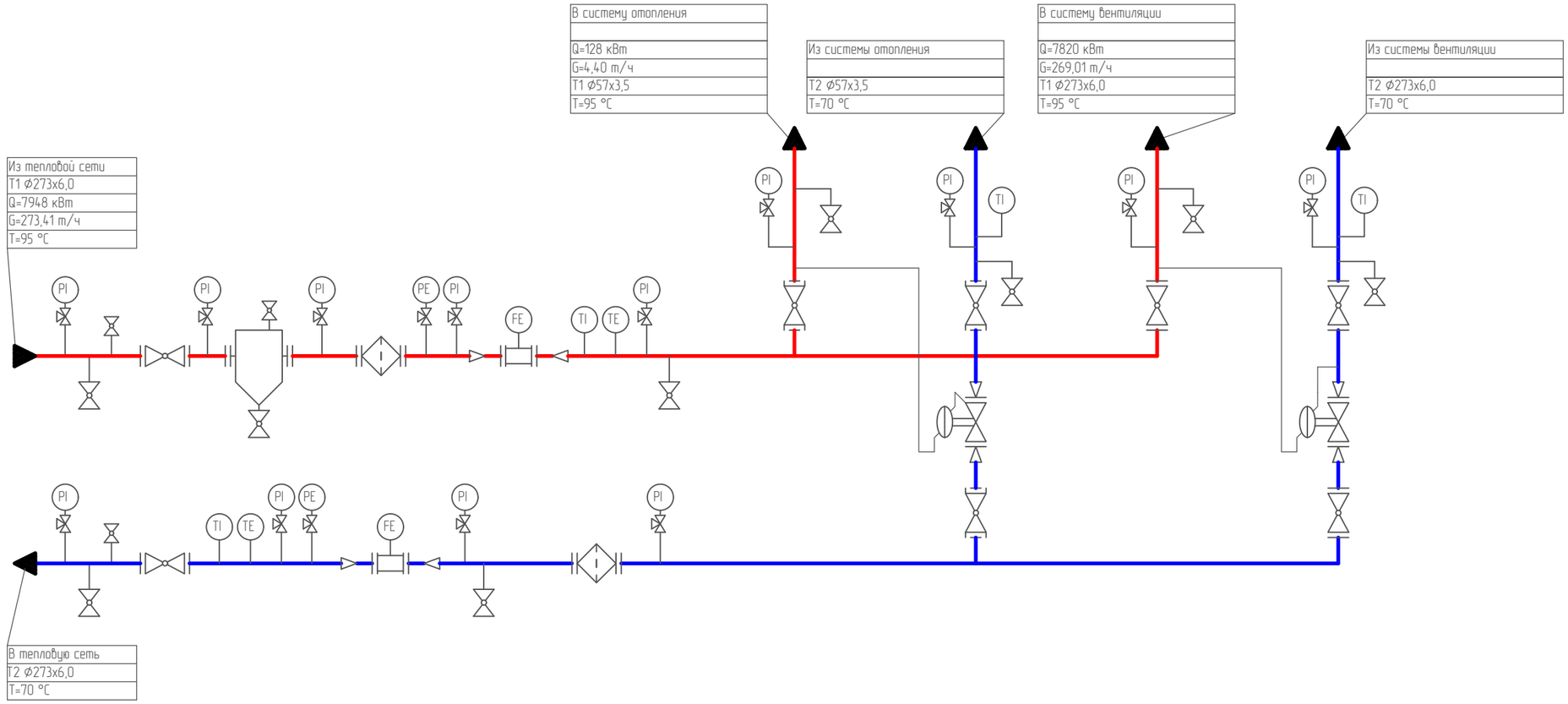


Условные обозначения:

- шаровый кран
- фильтр сетчатый
- грязевик
- регулятор перепада давления
- манометр с трехходовым краном
- датчик ждавления с трехходовым краном
- термометр
- датчик температуры
- расходомер

Формат А3