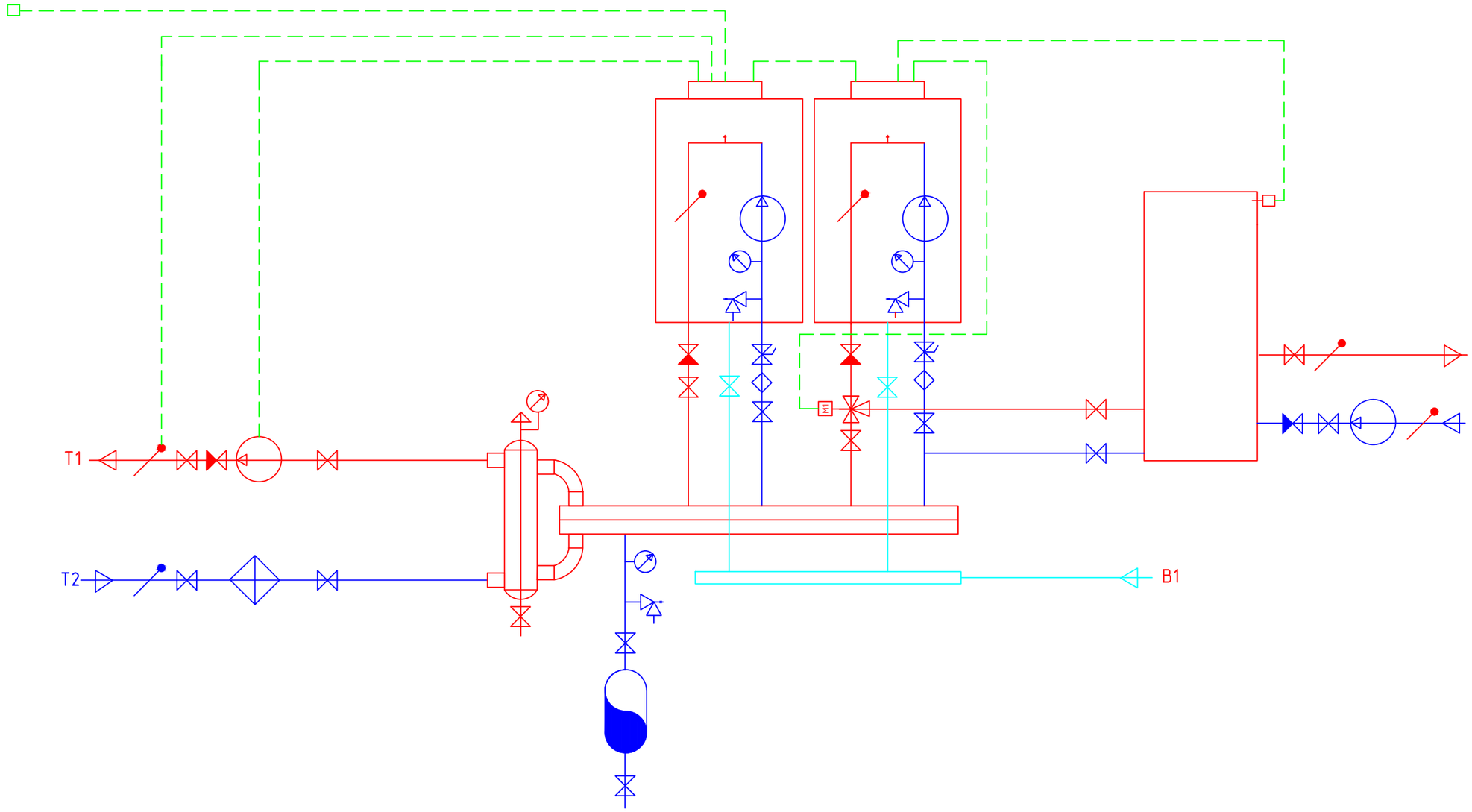

Изм.	Кол.уч	Лист	?док	Подп.	Дата			
Директор						Принципиальная схема котельной	Стадия	Лист	Листов
ГИП									
Разраб.									
Проверил									

Взам. инв. ?

Подп. и дата

Инв.? подл.