Схема системы отопления 1 этажа в осях 9-1

Деталь неподвижной опоры

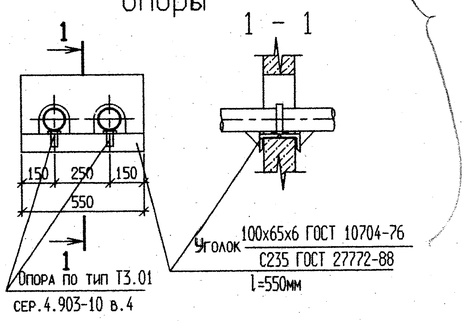

не необходимо

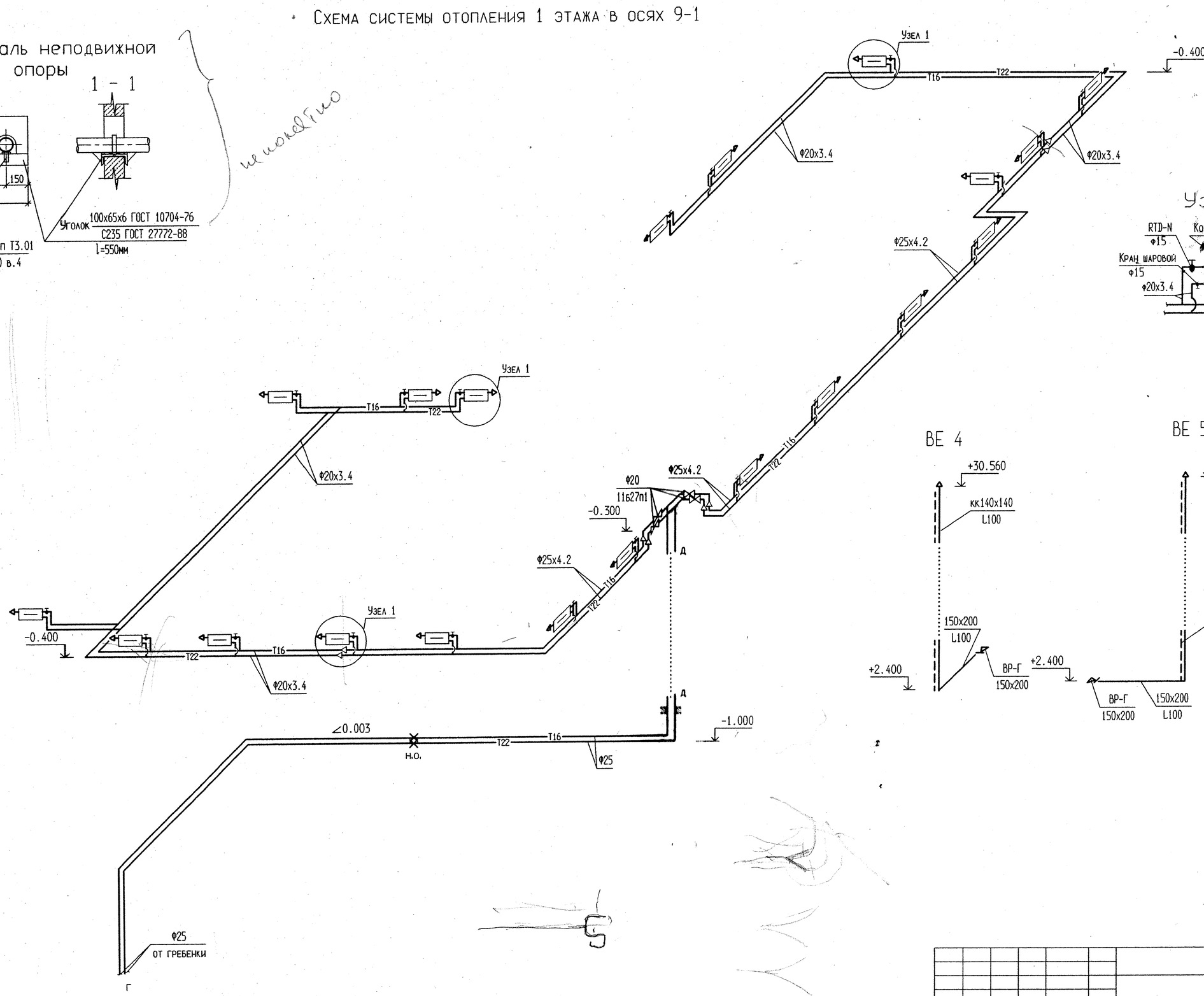

Изм.	Кол.уч	Лист	N док.	Подпись	Дата	2.12-08-1-ОВ			
						Заказчик			
ГИП		Подольский			01.07.08	Двухсекционный, 10-этажный жилой дом со встроенно-пристроенными помещениями г.Воронеж	Стадия	Лист	Листов
Проектировал		Малыхина					Р	15	
Проверил		Гречушкина				Схема системы отопления 1 этажа			