# Принципиальная схема ИТП

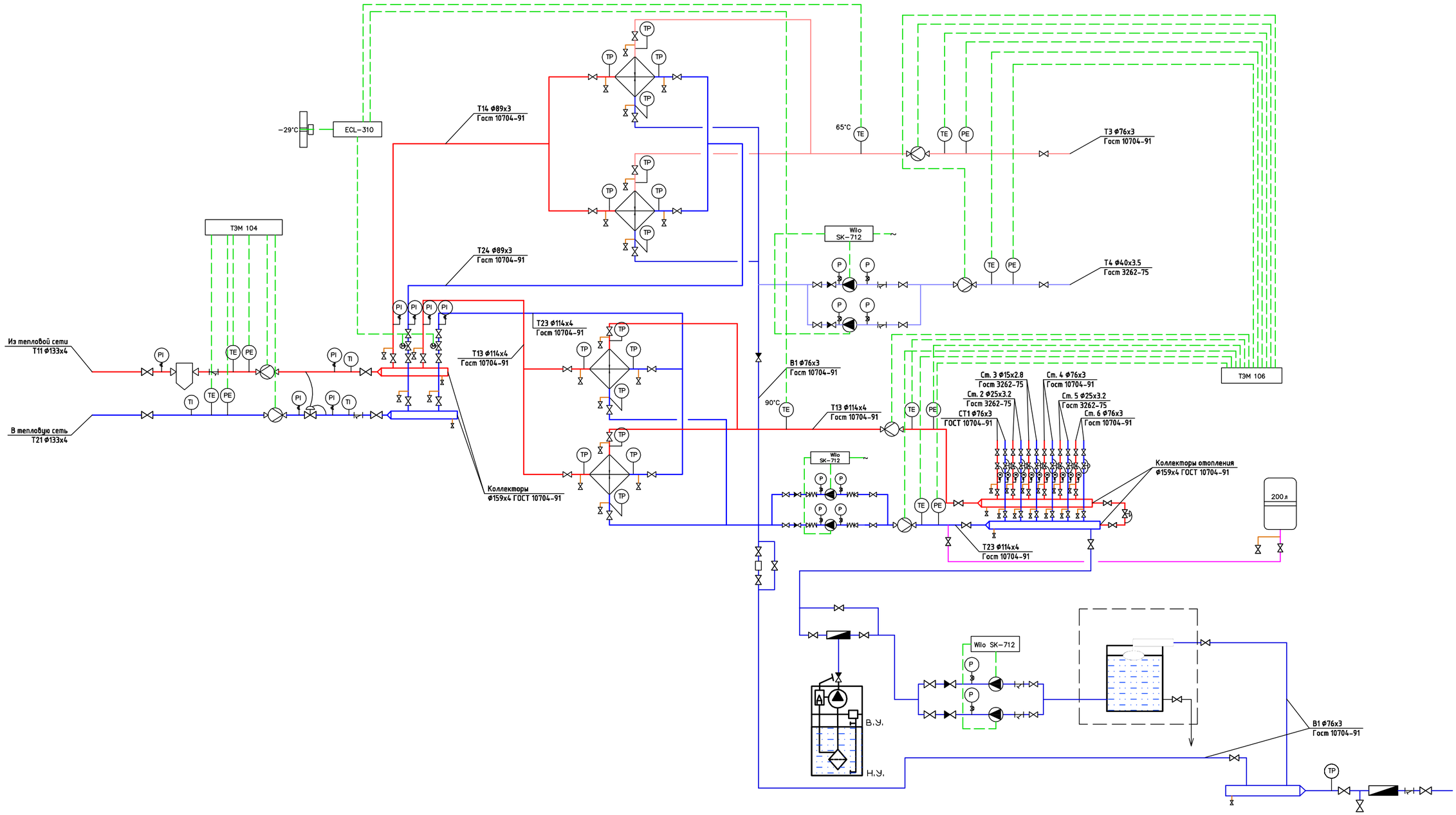


Согласовано

Взам. инв. ?

Подп. и дата

Инв. ? подл.