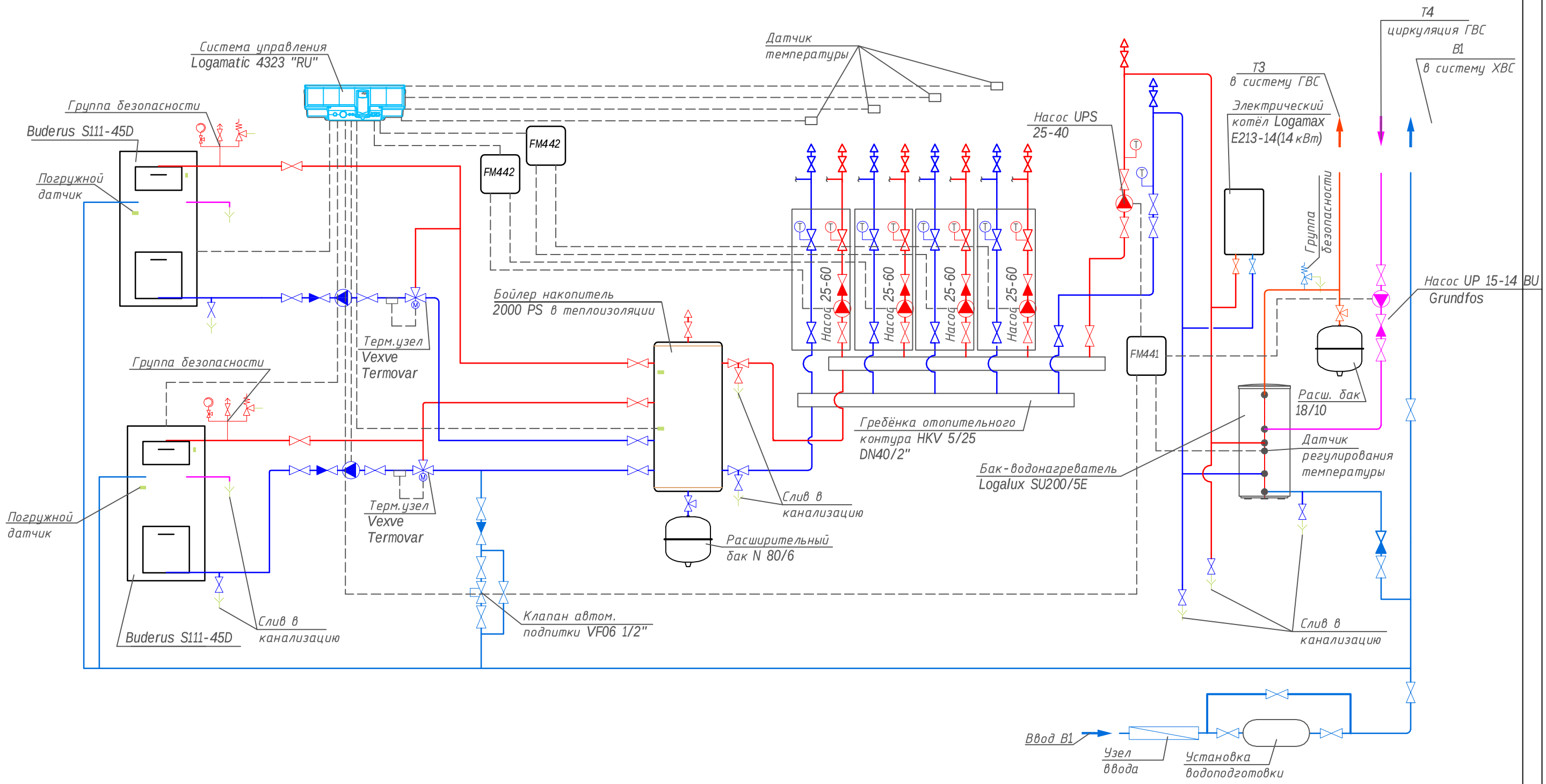

Изм.	Кол.уч	Лист	№док	Подпись	Дата

Стадия	Лист	Листов
Р	13	

Отопление.
Схема котельной

Формат А3

Взам.инв.№

Подп. и дата

Инв. № подл.

Позиция	Наименование и техническая характеристика	Тип, марка, обозначение документа, опросного листа	Код оборудования, изделия, материала	Завод-изготовитель	Единица измерения	Коли-чество	Масса единицы, кг	Примечание
1	2	3	4	5	6	7	8	9
	Котельная							
1	Котел твердотопливный Logano S111-45D	30009350		Buderus	шт	2		
2	Мембранный предохранит. клапан 1/2 x 3/4" 2,0 бар	691520.20		Buderus	шт	2		
3	Мембранный расширительный бак N 80/6	81165240		Buderus	шт	1		
4	Насос Wilo XXX			Wilo	шт	2		
5	Клапан подпитки VF06 1/2" (без манометра)	80381110			шт	1		
6	Воздухоотводчик 3/8 с запорным клапаном	81662200			шт	2		
7	Вставной термометр со стрелкой для бака-накопителя PS	5222178			шт	1		
8	Бак-накопитель PS2000	89095905		Buderus	шт	1		
9	Термосмесительный узел Vexve Termovar	1400031			шт	2		
10	Теплоизоляция 100 мм для бака-накопителя PS2000	7747200658		Buderus	шт	1		
11	Погружная гильза 3/4" для бака-накопителя PS	5446080		Buderus	шт	1		
12	Гребенка отопительного контура HKV 5/25 DN40/2"	5024884		Buderus	шт	1		
13	Комплект для настенного монтажа WMS 4/5, Ver 1	7747210570		Buderus	шт	1		
14	Комплект подкл. отоп. контура HS 25, Ver 1	2147483647		Buderus	шт	5		
15	Бак-водонагреватель Logalux SU200/5E	2147483647		Buderus	шт	1		
16	Группа безопасности бака-в/н SG160S 1" 8 бар	80937414		Buderus	шт	1		
17	Мембранный расширительный бак ГВС 18/10	2147483647			шт	1		
18	Крепление для расш. баков 8 - 25 л	80547580			шт	1		
19	Отсечной вентиль KAV 20, 3/4" x 3/4"	80166110		Meibes	шт	1		
20	Насос Wilo Star-Z NOVA	4132760Wi		Wilo	шт	1		
21	Резьбовое соединение R 1/2" x G 1" (латунь)	112047092Wi			шт	1		
22	Котел Logamax E213 14kW			Buderus	шт	1		
23	Система управления Logamatic 4323 "RU"	2147483647		Buderus	шт	1		
24	Функциональный модуль FM441 "RU"	30004861		Buderus	шт	1		
25	Функциональный модуль FM442 "RU"	30004878		Buderus	шт	2		
26	Комплект датчика FV/FZ	5991376		Buderus	шт	2		

Взам.инв.№ | Подп. и дата | Инв. № подп.