ТЕХНИЧЕСКИЙ ПАСПОРТ ИЗДЕЛИЯ

VALTEC

Производитель: VALTEC s.r.l., Via Pietro Cossa, 2, 25135-Brescia, ITALY

КЛАПАНЫ ТЕРМОСТАТИЧЕСКИЕ РАДИАТОРНЫЕ С ПРЕДНАСТРОЙКОЙ

Артикулы : **VT.037 (угловой)**
VT.038 (прямой)

VALTEC S.R.L. ГАРАНТИЯ 7 ЛЕТ

ПС -3449

ТЕХНИЧЕСКИЙ ПАСПОРТ ИЗДЕЛИЯ

1.Назначение и область применения.

Термостатические клапаны предназначены для автоматического или ручного регулирования расхода теплоносителя с температурой до 110ºС и рабочим давлением до 1,0 МПа включительно через отопительный прибор водяной системы отопления. Клапаны имеют функцию предварительной настройки расхода, что позволяет отказаться от применения отдельного настроечного клапана. Клапаны соответствуют требованиям стандарта EN 215, часть 1 и ГОСТ 30815.

Пользовательское регулирование потока теплоносителя может осуществляться:

– вручную;

- при комплектации термостатической головкой - в зависимости от температуры внутреннего воздуха в помещении ;

-при комплектации сервоприводом - по команде управляющего автоматического устройства управления (комнатный термостат, блок общедомовой автоматики и пр.).

Использование термостатических клапанов с термоголовками (терморегуляторов) позволяет автоматически поддерживать температуру воздуха в помещениях на заданном уровне с точностью до 1 ºС.

Монтажная предварительная настройка осуществляется на стадии пуско-наладочных работ.

2.Технические характеристики клапана

№	Характеристика	Значение	Пояснение
1	Средний полный срок службы	30 лет	
2	Рабочее давление, МПа	до 1,0	
3	Пробное давление, МПа	1,5	Давление опрессовки перед вводом в эксплуатацию
4	Температура рабочей среды, ºС	До +110	
5	Допустимая температура среды окружающей клапан, ºС	От +5 до +55	
6	Допустимая относительная влажность среды, окружающей клапан, %	До 80	
7	Максимальный перепад давления на клапане, МПа	0,1	Перепад давления, при котором термоголовка сохраняет регулировочные свойства
8	Номинальный перепад давления на клапане, МПа	0,01	Перепад давления, при котором производится построения графиков

Паспорт разработан в соответствии с требованиями ГОСТ 2.601

			открытия-закрытия
9	Номинальный расход, кг/час	См. п.6	Расход при номинальном перепаде давления
10	Условная пропускная способность, м3/час	См. п.6	Расход при перепаде давления 1 бар
11	Диапазон номинальных диаметров	½; ¾	
12	Номер стандарта на габаритные и присоединительные размеры	HD 1215-2 Part2	знак соответствия стандарту
13	Резьба под термостатическую головку	М 30х1,5	
14	Крутящий момент на ручку для ручного регулирования,Нм	Не более 2	
15	Допустимый момент затяжки накидной гайки,Нм	½ не более 25, ¾ не более 28	
15	Допустимый изгибающий момент на корпус клапана, Нм	½ не более 120, ¾ не более 180	По методике п.8.4.3 ГОСТ 30815

3.Кривые открытия и закрытия клапана

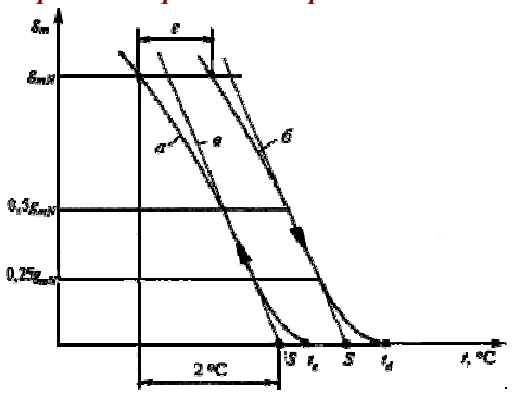

4.Условные обозначения по ГОСТ 30815

№	Обозначение	Расшифровка обозначения
1	g_m	величина потока теплоносителя
2	g_{mN}	номинальная величина потока для промежуточного положения рукоятки установки температуры
3	$g_{m\,max}$	максимально достигаемая величина потока при перепаде давлений 0,1 МПа
4	g_{ms}	величина потока, достигаемая при температуре *S*-2 °С и перепаде давлений 0,01 МПа при всех возможных положениях рукоятки установки температуры
5	$g_{ms\,max}$	величина потока при максимальном положении рукоятки установки температуры
6	$g_{ms\,min}$	величина потока при минимальном положении рукоятки регулятора температуры
7	g_{mx1}, g_{mx2}	вспомогательные значения величины потока для измерения времени срабатывания
8	t_s	температура датчика, соответствующая g_{ms} , °С
9	$t_{s\,max}$	значение температуры датчика при максимальном положении рукоятки установки температуры, °С
10	$t_{s\,min}$	значение температуры датчика при минимальном положении рукоятки установки температуры, °С
11	t_d или t_g	температура датчика, соответствующая g_m = 0 на кривой открытия или закрытия
12	ΔP	перепад давлений теплоносителя на входе и выходе из регулирующего клапана, МПа

5.Технические характеристики терморегуляторов (клапаны с термоголовками VT T 5000)

№	Характеристика	Ед.изм.	Значение	Требования ГОСТ 30815
1	Расход при S-1	кг/ч	См.п. 6	Не более 70% от номинального
2	Влияние перепада давлений (ΔP>0,01 МПа)	ºС	0,3	Не более 1
3	Влияние статического давления (изменение давления от 0,01МПа до 1 МПа)	ºС	0,8	Не более 1
4	Гистерезис	ºС	0,6	Не более 1
5	Разница температур в точке S и t_d	ºС	0,8	Не более 0,8
6	Влияние изменения температуры теплоносителя (Δt=30 ºС)	ºС	0,9	Не более 1,5

ТЕХНИЧЕСКИЙ ПАСПОРТ ИЗДЕЛИЯ

Паспорт разработан в соответствии с требованиями ГОСТ 2.601

7	Время срабатывания	мин	24	Не более 40
8	Изменение t_s после 5000 циклов ручного открытия-закрытия	ºС	1,3	Не более 2
9	Изменение g_{mN} после 5000 циклов ручного открытия-закрытия	%	14	Не более 20
10	Изменение t_s после испытаний на температурную устойчивость (5000 циклов попеременного погружения в воду 15 ºС и 25 ºС)	ºС	1,5	Не более 2
11	Изменение g_{mN} после испытаний на температурную устойчивость (5000 циклов попеременного погружения в воду 15 ºС и 25 ºС)	%	12	Не более 20
12	Изменение t_s после испытаний на сопротивление температурным воздействиям (-20 ºС -6 ч.,+50 ºС-6 ч.,+40 ºС-6ч;+20 ºС-24 ч.)	ºС	1,4	Не более 1,5
13	Изменение t_s после испытаний на сопротивление температурным воздействиям (-20 ºС -6 ч.,+50 ºС-6 ч.,+40 ºС-6ч;+20 ºС-24 ч.)	%	10	Не более 20

6. Гидравлические характеристики

Наименование показателя, ед изм.	*Число настройки*					
	1	*2*	*3*	*4*	*5*	*6*
Номинальный расход, кг/час	30±40%	60±20%	90±15%	115±15%	155±10%	180±40%
Расход при S-1, кг/час	20±40%	40±20%	60±15%	75±15%	110±10%	125±40%
Kv при Δt= -1 K, м3/час	0,09	0,17	0,25	0,27	0,33	0,33
Kv при Δt= -2 K, м3/час	0,09	0,19	0,28	0,36	0,49	0,57
Максимальный расход, кг/час	30	60	95	130	210	305

7. Конструкция и материалы

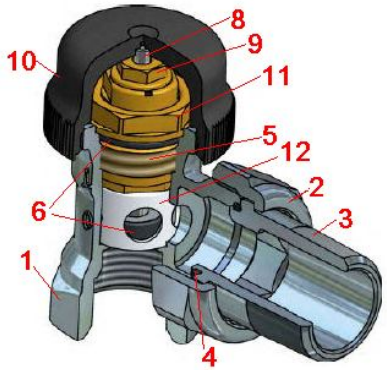

Поз.	*Наименование*	*Материал*
1	Корпус	Никелированная латунь CW617N (метод ГОШ)
2	Накидная гайка	
3	Резьбовой патрубок	
4	Уплотнитель полусгона	EPDM PEROXIDE
5	Вентильная головка	латунь CW614N
6	Золотник	EPDM PEROXIDE
7	Уплотнитель головки	
8	Шток	Нерж. Сталь AISI 304
9	Шток-гильза	латунь
10	Крышка	ABS
11	Корпус втулки преднастройки	латунь CW614N
12	Втулка преднастройки	PA-6 нейлон

8.Габаритные размеры

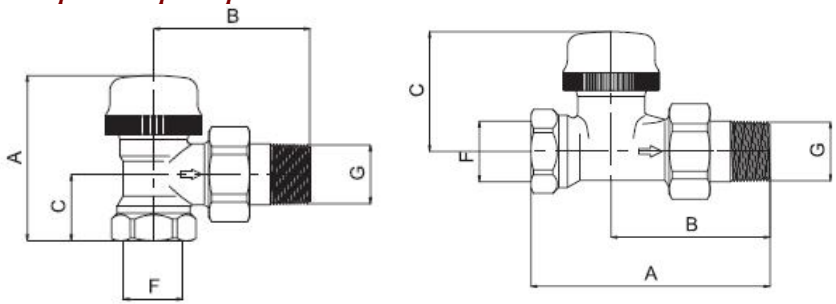

ТЕХНИЧЕСКИЙ ПАСПОРТ ИЗДЕЛИЯ

Марка	Размер	A,мм	B,мм	C,мм	F,	G,
037	1/2"	59,5	53	23	1/2	1/2
	3/4"	59,5	62,5	26	3/4	3/4
038	1/2"	82	55	43,5	1/2	1/2
	3/4"	97,5	65,5	43,5	3/4	3/4

9.Указания по монтажу

9.1.Клапан должен монтироваться таким образом, чтобы на него не передавались продольные, поперечные усилия и моменты от трубопровода.

9.2.При использовании термостатической головки или сервопривода, колпачок ручной регулировки должен быть снят.

9.3.Направление потока теплоносителя должно совпадать с направлением стрелки на корпусе клапана.

9.4. Использование при монтаже клапана рычажных ключей не допускается.

9.5. Пользовательская регулировка клапана может производиться: вручную; термоголовкой или сервоприводом.

9.6.Клапаны могут устанавливаться в любом монтажном положении.

9.7.Муфтовые соединения должны выполнять с использованием в качестве уплотнительных материалов ФУМ (фторопластовый уплотнительный материал) или уплотнительной полиамидной нитью с силиконовой пропиткой.

9.8. При монтаже клапана первым к трубопроводу или прибору присоединяется патрубок полусгона. Перед монтажом полусгона необходимо удостовериться в наличии и целостности резинового уплотнительного кольца .

9.9. Монтаж патрубка полусгона производится с помощью специального сгонного ключа. Накидную гайку полусгона после затяжки вручную следует довернуть ключом с моментом, не превышающем 25 Нм.

9.10. Монтажная настройка клапана производится путём установки втулки преднастройки в положение, предусмотренное проектом. Настройка производится рожковым ключом S13. Риска втулки должна быть совмещена с со стрелкой на вентильной головке. При установке риски в промежуточное положение , проход теплоносителя в радиатор может оказаться полностью перекрытым.

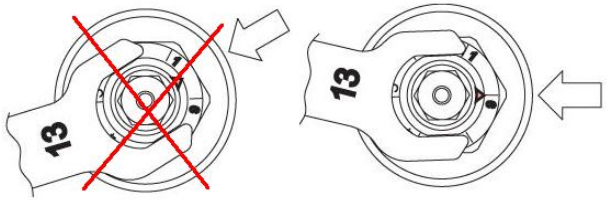

ТЕХНИЧЕСКИЙ ПАСПОРТ ИЗДЕЛИЯ

10.Указания по эксплуатации и техническому обслуживанию

10.1.Клапан должен эксплуатироваться при давлении и температуре, изложенных в таблице технических характеристик.

10.2.При установке клапана на отопительные приборы в однотрубных системах отопления, перед клапаном обязательно должен устраиваться обводной участок (байпас). Установка запорной и регулирующей арматуры на байпасе не допускается.

10.3. При протечке по штоку, уплотнительное кольцо шток-гильзы может быть заменено без спуска теплоносителя из системы. Дальнейшая разборка клапана допускается только при слитом теплоносителе.

11.Условия хранения и транспортировки

11.1.Изделия должны храниться в упаковке предприятия –изготовителя по условиям хранения 3 по ГОСТ 15150.

11.2.Транспортировка изделий должна осуществлять в соответствии с условиями 5 по ГОСТ 15150.

12.1.Утилизация

12.1.Утилизация изделия (переплавка, захоронение, перепродажа) производится в порядке, установленном Законами РФ от 04 мая 1999 г. № 96-ФЗ "Об охране атмосферного воздуха" (с изменениями на 27.12.2009), от 24 июня 1998 г. № 89-ФЗ (в редакции с 01.01.2010г) "Об отходах производства и потребления", от 10 января 2002 № 7-ФЗ « Об охране окружающей среды», а также другими российскими и региональными нормами, актами, правилами, распоряжениями и пр., принятыми во использование указанных законов.

12.2. Содержание благородных металлов: *нет*

13.Гарантийные обязательства

13.1.Изготовитель гарантирует соответствие изделия требованиям безопасности, при условии соблюдения потребителем правил использования, транспортировки, хранения, монтажа и эксплуатации.

13.2.Гарантия распространяется на все дефекты, возникшие по вине завода-изготовителя.

13.3.Гарантия не распространяется на дефекты, возникшие в случаях:

- нарушения паспортных режимов хранения, монтажа, испытания, эксплуатации и обслуживания изделия;
- ненадлежащей транспортировки и погрузо-разгрузочных работ;
- наличия следов воздействия веществ, агрессивных к материалам изделия;
- наличия повреждений, вызванных пожаром, стихией, форс - мажорными обстоятельствами;
- повреждений, вызванных неправильными действиями потребителя;
- наличия следов постороннего вмешательства в конструкцию изделия.

Паспорт разработан в соответствии с требованиями ГОСТ 2.601

13.4.Производитель оставляет за собой право внесения изменений в конструкцию, улучшающие качество изделия при сохранении основных эксплуатационных характеристик.

14.Условия гарантийного обслуживания

14.1.Претензии к качеству товара могут быть предъявлены в течение гарантийного срока.

14.2.Неисправные изделия в течение гарантийного срока ремонтируются или обмениваются на новые бесплатно. Решение о замене или ремонте изделия принимает сервисный центр. Замененное изделие или его части, полученные в результате ремонта, переходят в собственность сервисного центра

14.3.Затраты, связанные с демонтажом, монтажом и транспортировкой неисправного изделия в период гарантийного срока Покупателю не возмещаются.

14.4.В случае необоснованности претензии, затраты на диагностику и экспертизу изделия оплачиваются Покупателем.

14.5.Изделия принимаются в гарантийный ремонт (а также при возврате) полностью укомплектованными.

Valtec s.r.l.
Amministratore
Delegato

ГАРАНТИЙНЫЙ ТАЛОН №_____

Наименование товара

КЛАПАН ТЕРМОСТАТИЧЕСКИЙ РАДИАТОРНЫЙ С ПРЕДНАСТРОЙКОЙ

№	Марка	Количество	
1	*VT.037*		
2	*VT.038*		

Название и адрес торгующей организации _____

_____

Дата продажи _____ Подпись продавца _____

Штамп или печать торгующей организации *Штамп о приемке*

С условиями гарантии СОГЛАСЕН:

ПОКУПАТЕЛЬ _____*(подпись)*

Гарантийный срок - Восемьдесят четыре месяца с даты продажи конечному потребителю

По вопросам гарантийного ремонта, рекламаций и претензий к качеству изделий обращаться в сервисный центр по адресу: г.Санкт-Петербург, ул. Профессора Качалова, дом 11 литер «П» , тел/факс (812)3247742, 5674814

При предъявлении претензии к качеству товара, покупатель представляет следующие документы:

1. Заявление в произвольной форме, в котором указываются:
   - название организации или Ф.И.О. покупателя, фактический адрес и контактные телефоны;
   - название и адрес организации, производившей монтаж;
   - основные параметры системы, в которой использовалось изделие;
   - краткое описание дефекта.
2. Документ, подтверждающий покупку изделия (накладная, квитанция).
3. Акт гидравлического испытания системы, в которой монтировалось изделие.
4. Настоящий заполненный гарантийный талон.

Отметка о возврате или обмене товара:

_____

_____

Дата: «__»_____20___г. Подпись_____