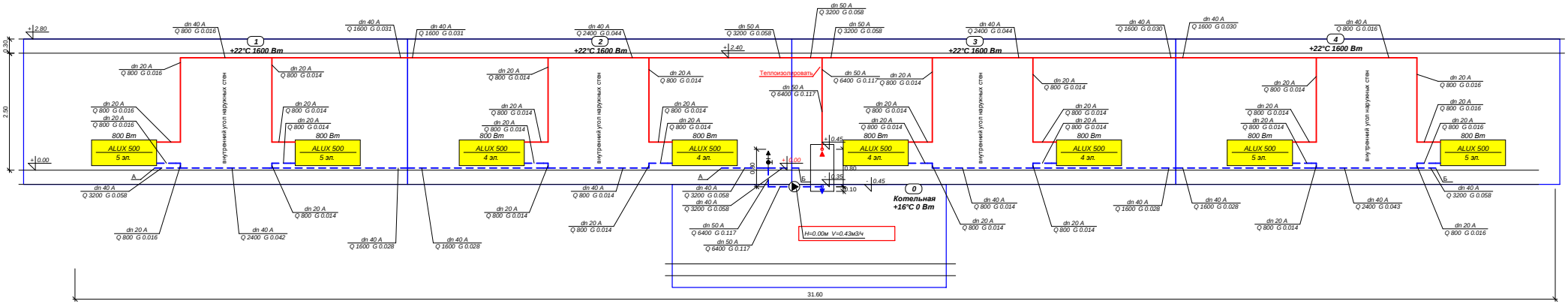
1
+22°С 1600 Вт
2
+22°С 1600 Вт
3
+22°С 1600 Вт
4
+22°С 1600 Вт
0
Котельная
+16°С 0 Вт
ALUX 500
5 эл.
ALUX 500
4 эл.
800 Вт
внутренний угол наружных стен
Теплоизолировать
H=0.00м V=0.43м3/ч
31.60
2.90
0.10